GaugeKraft



ENDÜSTRİYEL SIVI SEVİYE GÖSTERGELERİ

Hassas Mühendislik | Güvenilir Performans

Mekanik Seviye Göstergeleri

Ürün Açıklaması:

Endüstriyel depolama tanklarınızda güvenilir ve hassas seviye takibi sağlamak üzere tasarlanan Üstten Montajlı Sıvı Seviye Göstergesi, operasyonel verimliliğinizi optimize eder. Her bir ünite, tankınızın tam fiziksel boyutlarına ve proje gereksinimlerine kusursuz bir şekilde uyum sağlayacak biçimde tesisimizde özel olarak üretilir.

Teknik Özellikler ve Avantajlar

- Ölçüm Aralığı: 500 mm ila 1200 mm arasındaki derinliklerde yüksek hassasiyetli ölçüm performansı.
- Bağlantı Ölçüsü: Standart 2 inç bağlantı çapı; özel uygulama ve projeler için farklı ölçülerde üretim esnekliği.
- Özel Üretim: Tankınıza kusursuz uyum sağlaması amacıyla tesisimizde size özel olarak üretilir.

Çok Yönlü Uyumluluk: Çift cidarlı tanklar ve dikey borularla (standpipe) sorunsuz çalışacak şekilde tam yapılandırılabilir.

Not: Özel malzeme seçenekleri veya alternatif bağlantı standartları gerektiren projeler için mühendislik ekibimizle iletişime geçmekten çekinmeyin.

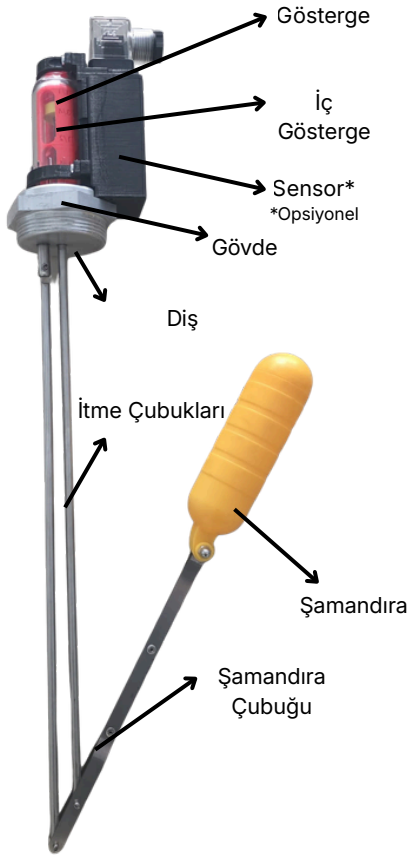

TEKNİK VERİLER

Gövde	7075 Alüminyum*
İtme Çubukları	AISI304*
Şamandıra Çubuğu	AISI304*
Gösterge	PC*
İç Gösterge	ABS*
Şamandıra	HDPE*
Çalışma Basıncı	6 Bar*
Çalışma Sıcaklığı	70°C*

** Özel akışkanların kullanıldığı uygulamalarda; ekipman imalatı, astarlama/kaplama ve malzeme özellikleri, akşkana karşı tam direnç sağlayacak şekilde mühendislik tasarımıyla oluşturulmuştur.



Sensor

Sensör Teknik Şartnamesi

- Çıkış Tipi: Kuru kontak çıkışı (dry contact output) özelliği sayesinde, belirli seviye eşiklerine ulaşıldığında sinyal gönderebilir.
- Çalışma Gerilimi: Geniş bir aralık olan 5–24V DC değerinde verimli bir şekilde çalışır.
- Opsiyonel Yapılandırma: Bu sensör opsiyoneldir; izlenecek spesifik seviyenin satın alma sırasında belirtilmesi gerekmektedir.

Mevcut Ölçüm ve Tetikleme Kombinasyonları

İzleme için tercih edilebilecek spesifik seviye konfigürasyonları şunlardır:

- Dolu / Boş
- Yarı Dolu / Dolu
- Yarı Dolu / Boş



Elektrik Bağlantı Şeması

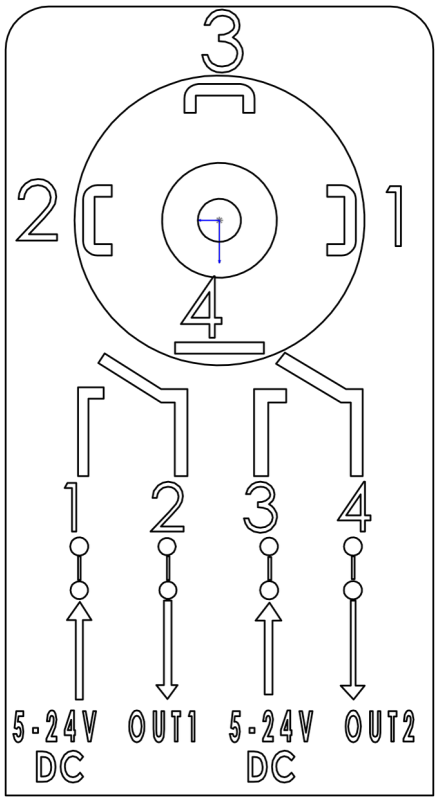

SOKET DIN 43650 4PIN

Ürün Özellikleri ve Avantajları

Ürün Açıklaması:

- Üstten Daldırma Tasarımı: Tankın üst kısmına doğrudan entegre edilen bu daldırma tip mekanik seviye göstergesi, çeşitli endüstriyel uygulamalarda güvenli ve hassas seviye izlemesi sağlar.
- Gelişmiş Emniyet Standartları: Geleneksel yandan montajlı seviye göstergelerine kıyasla çok daha güvenli bir alternatif sunarak olası sızıntı risklerini en aza indirir.
- Emniyetli (Fail-Safe) Mekanizma: Gösterge hasar görmesi durumunda tankın içerisindeki akışkan dışarı sızmaz ve güvenli bir muhafaza sağlanır; aynı zamanda sistemin boşaltılmasına gerek kalmadan bileşenin kolayca değiştirilmesine imkan tanır.
- Çok Yönlü Uygulama Alanları: Yakıtlar, gıda ürünleri, kimyasallar, su ve benzeri maddeleri depolayan tanklardaki sıvı seviyelerinin izlenmesi için idealdir.
- Üniversal Tank Uyumluluğu: Hem tek cidarlı hem de çift cidarlı tanklarla tamamen uyumludur.
- Kolay Montaj: Hızlı ve zahmetsiz kurulum için standartlaştırılmış 2" G dişli bağlantı (rakor/manşon) özelliğine sahiptir.
- Özel İmalat: Ø2000 mm'ye kadar tank çapları için özel mühendislikle tasarlanmış ölçülerde ve daldırma boylarında üretilebilir.

Uyumlu Akışkanlar

- Su ve atıksu
- Yakıtlar ve petrol türevleri (dizel, benzin vb.)
- Yağlar ve endüstriyel yağlayıcılar
- Asitler ve aşındırıcı (korozif) akışkanlar
- Kimyasal solüsyonlar
- Petrol ve petrokimya ürünleri

**** Akışkanın asidik olması durumunda, bu detayın sipariş/satın alma sırasında açıkça belirtilmesi gerekmektedir.**

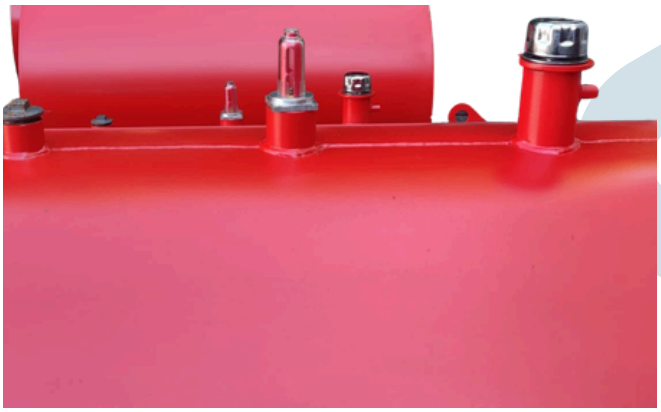



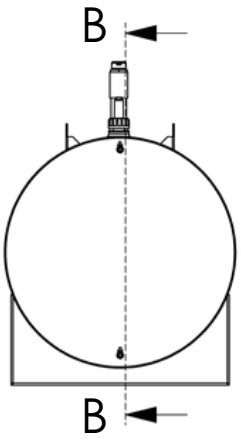

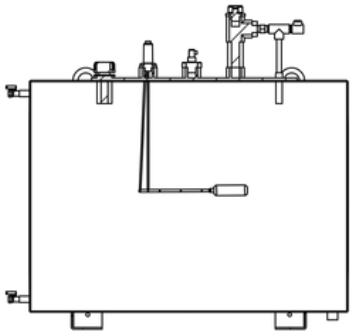

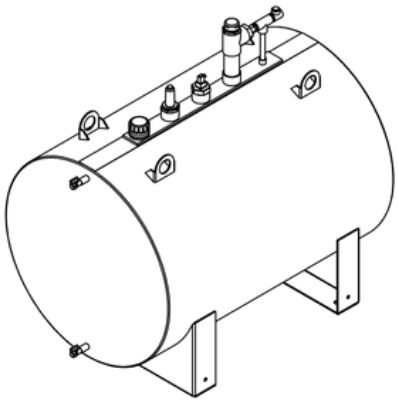

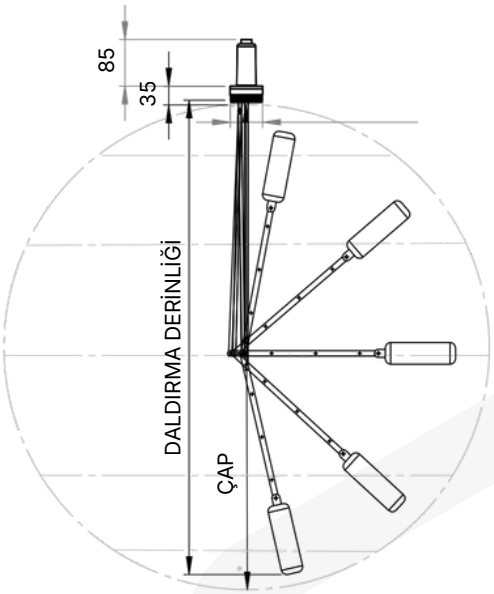

Kod	Tank Çapı	Daldırma Derinliği	Diş ISO228
GK-500	550 mm	500 mm	2"G-BSPP
GK-600	650 mm	600 mm	2"G-BSPP
GK-700	750 mm	700 mm	2"G-BSPP
GK-800	850 mm	800 mm	2"G-BSPP
GK-900	950 mm	900 mm	2"G-BSPP
GK-1000	1050 mm	1000 mm	2"G-BSPP
GK-1100	1150 mm	1100 mm	2"G-BSPP
GK-1200	1250 mm	1200 mm	2"G-BSPP

GaugeKraft

www.gaugekraft.com

Gauge Kraft Ölçüm ve Paslanmaz Malzemeler

+90 553 183 47 08

info@gaugekraft.com